„Heinzelmann" 168 GW

Grundig

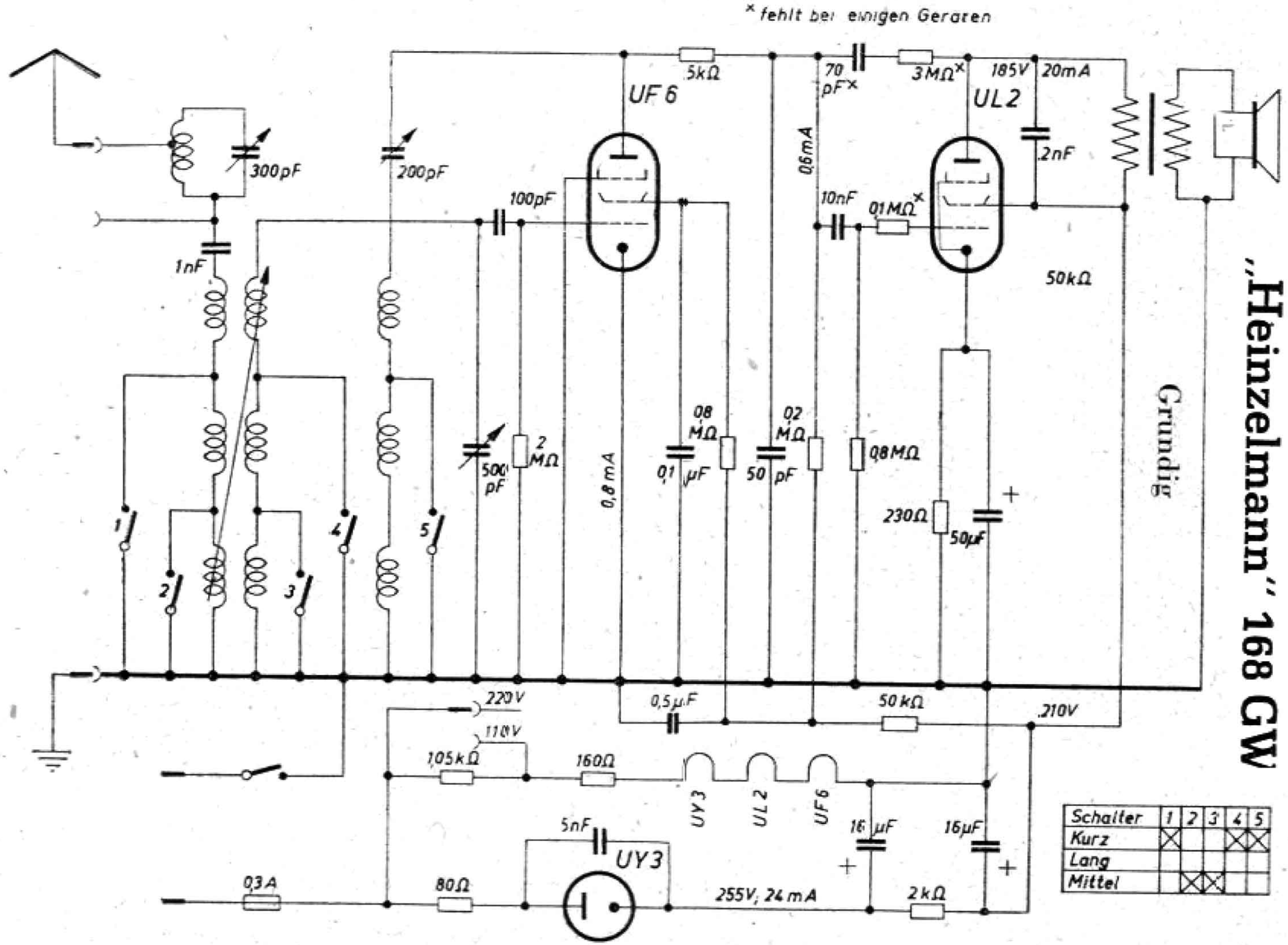

Schalter	1	2	3	4	5
Kurz	X			X	X
Lang					
Mittel		X	X		